PROGRAMMERINGSANVISNINGAR LM3D: (7 STEG)

Starta programmeringen genom att hålla knappen "P" intryckt i tre sekunder.

① NOLLKALIBRERING: "TARA"

Nollställ genom att välja ”YES” (JA) då hisskorgen är tom. Det rekommenderas att först hoppa inne i korgen för att säkerställa att korgen inte hakat sig i någon av gejderna. Tryck sedan på knappen ”P”. Utrustningen börjar nu flimra i 15 sekunder så att installatören kan lämna hisskorgen helt tom.

② KONFIGURERING AV GIVARE:

Denna inställning kan utföras **automatiskt** eller **manuellt** med en känd vikt beroende på **vilket alternativ som valts**.
** **LMC: (Automatiskt.) ”LMC”** lingivare.
DIAMETER: Ange linornas diameter i millimeter från **6,0 till 16,0 mm**.
** **VR: (Automatiskt.)** Individuella lingivare **(WR)**.
DIAMETER: Ange linornas diameter i millimeter från **8,0 till 16,0 mm**.
UNIT: Ange antalet monterade lingivare med ett värde mellan **1 och 8** (varje lina måste ha en givare monterad).
** **CCP: (Känd vikt)** (givare i bottenram)
WEIGHT: För inställning av denna givartyp krävs en känd vikt. ***Placera en känd vikt (minst hälften av nyttolasten) inne i hisskorgen.*** Ange denna vikt i kilogram med knapparna och utför viktinställningen.
** **DISC: (Automatiskt.)** Linkopplingsgivare.
UNIT: Ange antalet monterade linkopplingsgivare med ett värde mellan **1 och 4**.
** **CAB: (Automatiskt.) Cab 800**-givare.
UNIT: Ange antalet monterade enheter **(4-6-8)**.
Alla givare eller summan av attrapper + givare.

③ ANTAL PERSONER:

Välj ett maximalt antal personer i hisskorgen mellan **2 och 30**. Alla larmvärden tilldelas automatiskt. Fabriksinställningen för larm 1 är 9999, men alla dessa larmvärden kan ändras manuellt enligt punkt 5.

④ TYP AV INSTALLATION: "HISS"

Välj om hissen har direktdrivning **1:1** eller ett system med drivskivor med förhållandet **2:1** eller **4:1**.

⑤ LARMVÄRDEN:

Den elektroniska styrningen har tre larm:
Larm 3 (AL3): Tilldelas alltid **ÖVERLAST (100 % last).**
Larm 2 (AL2): Kan tilldelas **FULLAST (80 % last).**
Larm 1 (AL1): Kan tilldelas **STÖRNINGSAVHJÄLPNING.**

⑥ LINVIKT: "CHAI" (på nedersta planet)

I menyn "CHAI" måste du sända hisskorgen till det nedersta planet. När knappen "P" tryckts in visas linornas vikt på displayen. Om **ERR 6** visas på displayen vid detta plan har det uppstått en fasthakning i gejderna som är större än linvikten. I så fall måste du skicka upp hisskorgen ett våningsplan och nollkalibrera linvikten igen. Alternativt går du till **punkt 9** (manuell korrigering av parametern "CHAI") och ändrar detta värde manuellt med uppåt- och nedåtknapparna.

⑦ INDIKATOR I HISSKORG: "INDI”

"NO" = Ingen indikator installerad inne i hisskorgen.
"PROG" = MICELECTS progressiva modeller (MP eller LPM).
"BASI" = MICELECTS basindikator modell ML eller annat ljus-/ljudsystem som drivs med 24 V DC.

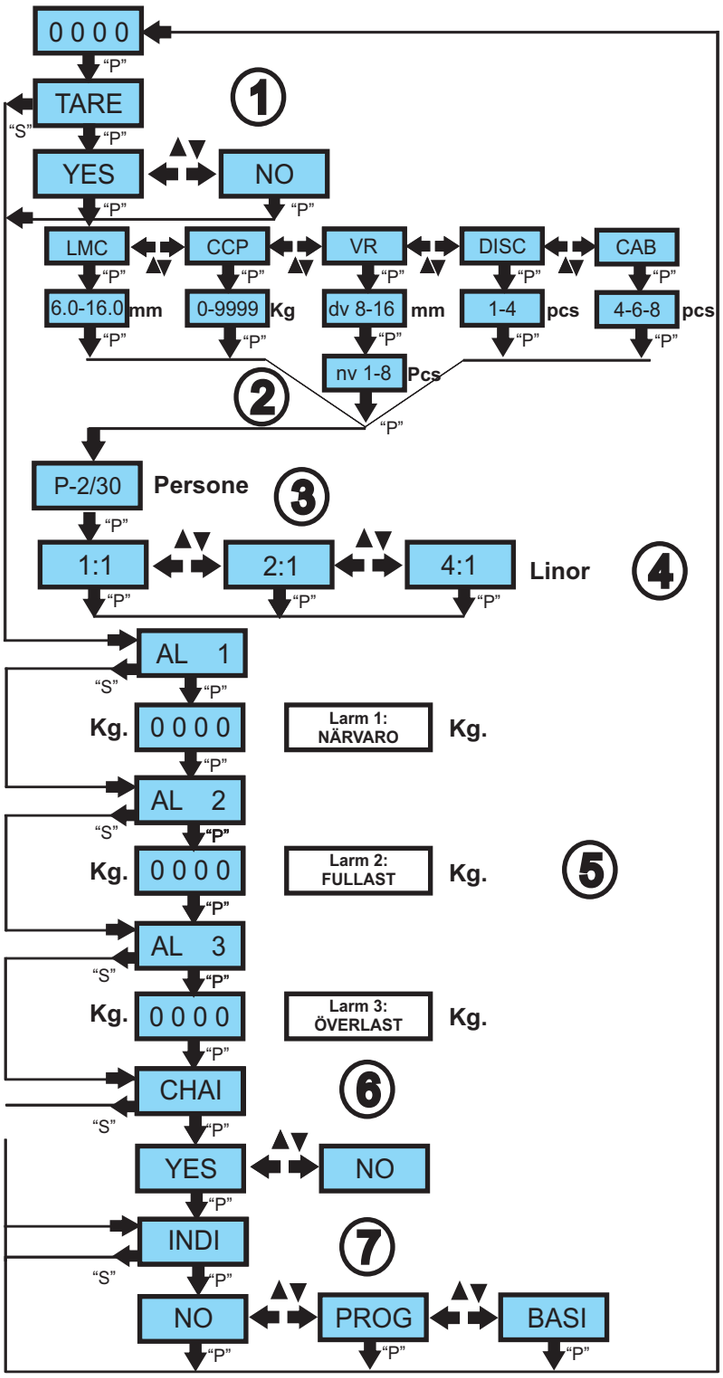

FELKODER

ERR1... Ingen data sparad..
ERR2...Överlast.
ERR3...Låg strömförsörjning.
ERR4.. Negativt känd vikt.
ERR5..Känd vikt Låg/Hög

LÖSNINGAR

ERR1...Gör om inställningarna..
ERR2... Nyttolast > 9999 kg..
ERR3... Kontrollera strömförsörjningen.
ERR4... Hisskorgen har ev. hakat sig/felaktig **givaranslutning** (kontrollera givarnas färgkoder).
ERR5... Se del 2 Programmeringsanvisningar modell CCP (korrigera nyttolast).

MICELECT S.L. C/OTOÑO, 23 Parque Industrial "Las Monjas" 28850 Torrejón de Ardoz MADRID (SPAIN)
Tel: +34 91 660 03 47 Fax: +34 91 660 04 73 e-mail: micelect@micelect.com Internet: http://www.micelect.com